goccia ILLUMINAZIONE

PASSUM UP Ø 180 inox LED 8W

1497



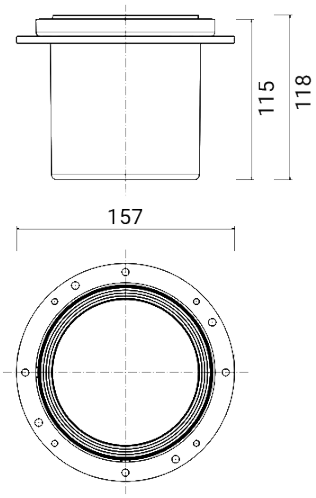

Luminaire encastrable d'extérieur pour installation au sol/au mur

Charge maximale de 2.300 kg (ensemble boîtier d'encastrement + luminaire + bride de fermeture pour des zones carrossables)

Matériel : acier inoxydable AISI 316L

Diffuseur : verre trempé transparent ultrablanc

Driver integré

Source lumineuse : unité LED / Optiques basculantes ±15°

Précâblé avec 0,5 m de câble enterré H07RN-F (connecteurs étanches optionnels à commander séparément - réf. 1941-1942-1944)

Versions sur demande (code supplémentaire):

D Version dimmable

Dimensions	Ø 157 x H 129 mm
Source lumineuse	LED
Puissance	8 W
Alimentation	100-240 V | 50/60 Hz
Flux lumineux source	951 lm
Flux lumineux appareil	636 lm
Rendement lumineux	80 lm/W
Color Rendering Index – CRI	80
Classe énergétique LED	E
Durée de vie LED	L80 B10 86.000 h
Déviation standard de la correspondance chromatique	MacAdam step 3
Classe électrique	Classe I
Indice de protection IP	IP 65/67
Résistance mécanique	IK 10 (20 joules)
Normes	EN 60598-1 +2-13
Poids	1.5 kg
Conformité	CE UK CA

CODE OPTIONS

TEMP. DE COULEUR

27K	2700K
3K	3000K
4K	4000K

OPTIQUE

standard	38°

optique optionnelle

18	18°
90	90°

goccia ILLUMINAZIONE

Goccia Illuminazione srl
via E.Fermi 59/65 - 25020 Poncarale (BS) Italy
+39 030 2640761 - info@www.goccia.it

IMQ CERTIFIED QUALITY MANAGEMENT SYSTEM ISO 9001:2015

IQNET RECOGNIZED CERTIFICATION

PASSUM UP Ø 180 inox LED 8W

1497

COMPOSANTS

PASSUM
Ø 180 BOÎTIER À ENTERRER



1431

PASSUM UP
Ø 180 BRIDE DE FERMETURE RONDE ALUMINIUM



1531

PASSUM UP
Ø 180 BRIDE DE FERMETURE RONDE INOX



1532

PASSUM UP
Ø 180 BRIDE DE FERMETURE CARRÉE INOX



1533

ACCESSOIRES

ACCESSOIRES
CONNECTEUR ÉTANCHE



1941

ACCESSOIRES
CONNECTEUR ÉTANCHE



1944

ACCESSOIRES
CONNECTEUR ÉTANCHE



1942

PASSUM UP
Ø 180 AILETTES ANTI-ÉBLOUISSEMENT



1971

PASSUM UP LA SÉRIE







