goccia ILLUMINAZIONE

PASSUM UP Ø 180 inox LED 8W

1497



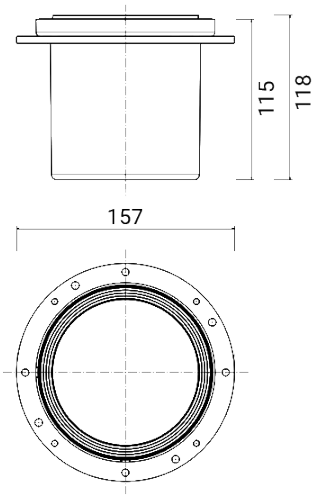

Apparecchio illuminante per esterni da incasso a terra/parete

Carico massimo 2.300 kg (insieme cassaforma + apparecchio illuminante + flangia per uso carrabile)

Materiale: acciaio inox AISI 316L

Diffusore: vetro temprato trasparente ultrawhite

Driver incorporato

Sorgente luminosa: unità LED / Ottiche basculanti ±15°

Fornito con 0,5 m di cavo interrabile H07RN-F (giunti stagni di connessione opzionali da ordinare separatamente - cod. 1941-1942-1944)

Versioni su richiesta (codice aggiuntivo):

D Versione dimmerabile

Dimensioni	Ø 157 x H 129 mm
Sorgente luminosa	LED
Potenza	8 W
Alimentazione	100-240 V | 50/60 Hz
Flusso luminoso sorgente	951 lm
Flusso luminoso apparecchio	636 lm
Efficienza luminosa apparecchio	80 lm/W
Color Rendering Index – CRI	80
Classe energetica LED	E
Durata vita LED	L80 B10 86.000 h
Deviazione standard della corrispondenza colore	MacAdam step 3
Classe di isolamento elettrico	Classe I
Grado di protezione IP	IP 65/67
Grado di resistenza agli impatti	IK 10 (20 joules)
Norme	EN 60598-1 +2-13
Peso	1.5 kg
Conformità	CE UK CA

OPZIONI CODICE

TEMP. COLORE

27K	2700K
3K	3000K
4K	4000K

OTTICA

standard	38°
ottica opzionale	
18	18°
90	90°

PASSUM UP Ø 180 inox LED 8W

1497

COMPONENTI

PASSUM
Ø 180 CASSAFORMA



1431

PASSUM UP
Ø 180 FLANGIA TONDA ALLUMINIO



1531

PASSUM UP
Ø 180 FLANGIA TONDA INOX



1532

PASSUM UP
Ø 180 FLANGIA QUADRATA INOX



1533

ACCESSORI

ACCESSORI
GIUNTO STAGNO



1941

ACCESSORI
GIUNTO STAGNO



1944

ACCESSORI
GIUNTO STAGNO



1942

PASSUM UP
Ø 180 FRANGILUCE



1971

PASSUM UP LA SERIE







