PASSUM UP Ø 180 Edelstahl GU10 7-8W

1498



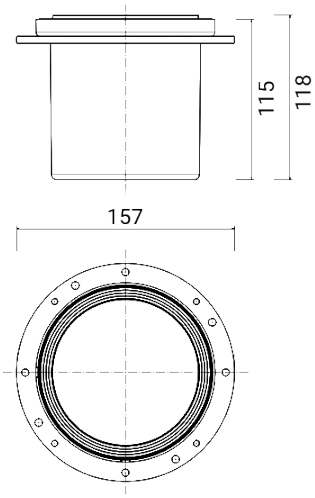

Boden-/Wandeinbauleuchte für den Außenbereich

Max. Belastung von 2.300 kg (Satz Einbaukasten + Leuchte + Verschlussflansch für befahrbare Flächen)

Material: Edelstahl AISI 316L

Diffusor: ultraweißes transparentes gehärtetes Glas

Treiber nicht erforderlich

Die Leuchte wird ohne Leuchtmittel geliefert / Schwenkbare Optik ±10°

Mit 0,5 m erdverlegbarem H07RN-F Kabel (optionale wasserdichte Verbinder separat zu bestellen - Art. 1941-1942-1944)

Abmessungen	Ø 157 x H 129 mm
Lichtquelle	GU10
Lichtquelleninfo	L < 86 mm
Wattleistung	7-8 W
Stromversorgung	220-240 V | 50/60 Hz
Elektrische Schutzklasse	Klasse I
Schutzart IP	IP 67
Mechanische Schlagfestigkeit	IK 10 (20 joules)
Diffusoroberflächentemperatur	≤ 40°C
Normen	EN 60598-1 +2-13
Gewicht	1.4 kg
Konformität	CE UKCA

PASSUM UP Ø 180 Edelstahl GU10 7-8W

1498

KOMPONENTEN

PASSUM
Ø 180 EINBAUKASTEN



1431

PASSUM UP
Ø 180 RUNDER ALUMINIUM-VERSCHLUSSFLANSCH



1531

PASSUM UP
Ø 180 RUNDER EDELSTAHL-VERSCHLUSSFLANSCH



1532

PASSUM UP
Ø 180 QUADRATISCHER EDELSTAHL-VERSCHLUSSFLANSCH



1533

ZUBEHÖR

ZUBEHÖR
WASSERDICHTES ANSCHLUSSSTÜCK



1941

ZUBEHÖR
WASSERDICHTES ANSCHLUSSSTÜCK



1944

ZUBEHÖR
WASSERDICHTES ANSCHLUSSSTÜCK



1942

PASSUM UP
Ø 180 BLENDSCHUTZLAMELLEN



1971

PASSUM UP DIE SERIE







