PASSUM UP Ø 180 inox GU10 7-8W

1498



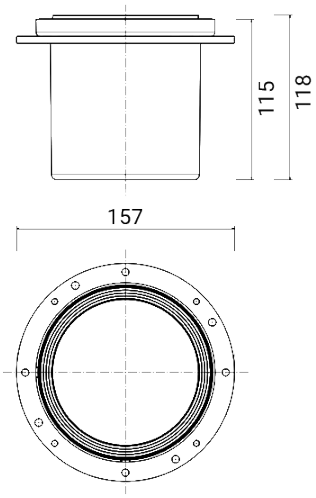

Apparecchio illuminante per esterni da incasso a terra/parete

Carico massimo 2.300 kg (insieme cassaforma + apparecchio illuminante + flangia per uso carrabile)

Materiale: acciaio inox AISI 316L

Diffusore: vetro temprato trasparente ultrawhite

Driver non necessario

Apparecchio fornito senza sorgente luminosa / Ottica basculante ±10°

Fornito con 0,5 m di cavo interrabile H07RN-F (giunti stagni di connessione opzionali da ordinare separatamente - cod. 1941-1942-1944)

Dimensioni	Ø 157 x H 129 mm
Sorgente luminosa	GU10
Info sorgente luminosa	L < 86 mm
Potenza	7-8 W
Alimentazione	220-240 V | 50/60 Hz
Classe di isolamento elettrico	Classe I
Grado di protezione IP	IP 67
Grado di resistenza agli impatti	IK 10 (20 joules)
Temperatura contatto diffusore	≤ 40°C
Norme	EN 60598-1 +2-13
Peso	1.4 kg
Conformità	CE UKCA

PASSUM UP Ø 180 inox GU10 7-8W

1498

COMPONENTI

PASSUM
Ø 180 CASSAFORMA



1431

PASSUM UP
Ø 180 FLANGIA TONDA ALLUMINIO



1531

PASSUM UP
Ø 180 FLANGIA TONDA INOX



1532

PASSUM UP
Ø 180 FLANGIA QUADRATA INOX



1533

ACCESSORI

ACCESSORI
GIUNTO STAGNO



1941

ACCESSORI
GIUNTO STAGNO



1944

ACCESSORI
GIUNTO STAGNO



1942

PASSUM UP
Ø 180 FRANGILUCE



1971

PASSUM UP LA SERIE




