# PASSUM UP Ø 180 runder Aluminium-Verschlussflansch

## 1531

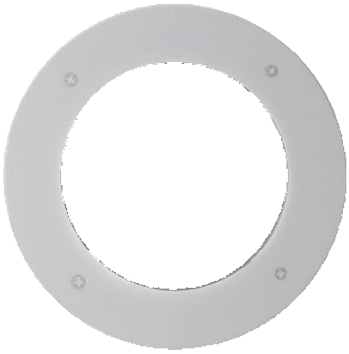

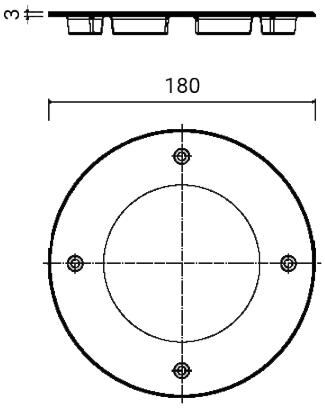


Verschlussflansch

Normalerweise von der Leuchte separat geliefert

Material: Aluminiumdruckguss mit geringem Kupferanteil

Edelstahlschrauben

Finish mit doppelter Lackierung (Epoxid-Grundierung und Polyester-Pulverbeschichtung) nach Korrosionsschutzbehandlungen

| | |
|---|---|
| Abmessungen | Ø 180 x 3 mm |
| Gewicht | 0.24 kg |
| Konformität | CE UKCA |

# PASSUM UP Ø 180 runder Aluminium-Verschlussflansch

## 1531

### FIXTURES RELATED

PASSUM UP
Ø 180 ALUMINIUM



1432

PASSUM UP
Ø 180 ALUMINIUM



1433

PASSUM UP
Ø 180 ALUMINIUM



1434

PASSUM UP
Ø 180 EDELSTAHL



1497

RGBW PASSUM
180



1464

PASSUM UP
Ø 180 EDELSTAHL



1498

PASSUM ASYMMETRIC
Ø 180 ALUMINIUM



1439

### CODE OPTIONS

#### FINISHING

| | |
|---|---|
| **AG** | ALUMINIUMGRAU |
| **AN** | ANTHRAZIT |