PASSUM UP Ø 180 brida redonda aluminio

1531

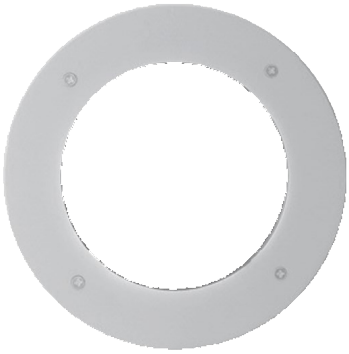

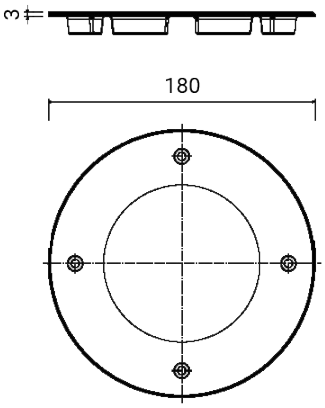

Brida de revestimiento

Normalmente se entrega separada de la luminaria

Material: aluminio inyectado de bajo contenido en cobre

Tornillos de acero inoxidable

Acabado con doble barnizado (imprimación epoxi y recubrimiento en polvo de poliéster) tras tratamientos anticorrosión

Dimensiones	Ø 180 x 3 mm
Peso	0.24 kg
Conformidad	CE UKCA

Goccia Illuminazione srl
via E.Fermi 59/65 - 25020 Poncarale (BS) Italy
+39 030 2640761 - info@www.goccia.it

PASSUM UP Ø 180 brida redonda aluminio

1531

FIXTURES RELATED

PASSUM UP
Ø 180 ALUMINIO



1432

PASSUM UP
Ø 180 ALUMINIO



1433

PASSUM UP
Ø 180 ALUMINIO



1434

PASSUM UP
Ø 180 INOX



1497

RGBW PASSUM
180



1464

PASSUM UP
Ø 180 INOX



1498

PASSUM ASYMMETRIC
Ø 180 ALUMINIO



1439

CODE OPTIONS

ACABADO

AG	GRIS ALUMINIO
AN	ANTRACITA