PASSUM UP Ø 180 bride de fermeture ronde aluminium

1531

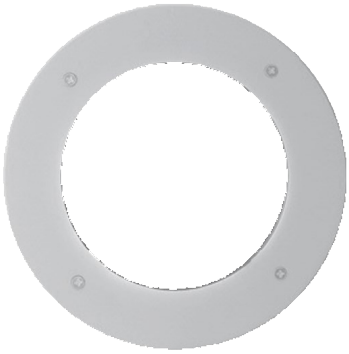

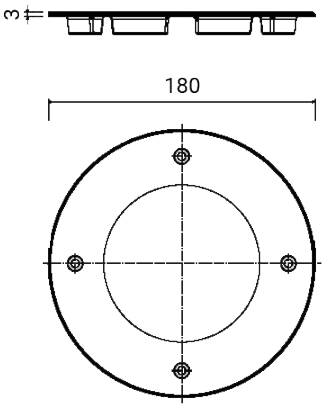

Bride de fermeture

Normalement fournie séparément du luminaire

Matériel : aluminium moulé sous pression à faible teneur en cuivre

Vis en acier inoxydable

Finition par double peinture (primaire époxy et revêtement en poudre de polyester) après traitements anticorrosion

Dimensions	Ø 180 x 3 mm
Poids	0.24 kg
Conformité	CE UK CA

PASSUM UP Ø 180 bride de fermeture ronde aluminium

1531

PRODUITS ASSOCIÉS

PASSUM UP
Ø 180 ALUMINIUM



1432

PASSUM UP
Ø 180 ALUMINIUM



1433

PASSUM UP
Ø 180 ALUMINIUM



1434

PASSUM UP
Ø 180 INOX



1497

RGBW PASSUM
180



1464

PASSUM UP
Ø 180 INOX



1498

PASSUM ASYMMETRIC
Ø 180 ALUMINIUM



1439

CODE OPTIONS

FINITION

AG GRIS ALUMINIUM
AN ANTHRACITE