PASSUM UP Ø 180 flangia tonda alluminio

1531

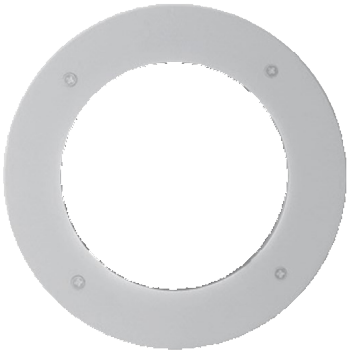

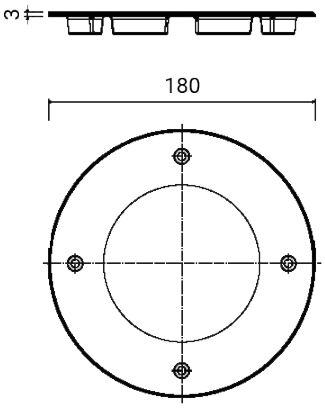

Flangia di rivestimento

Normalmente fornita separata dall'apparecchio illuminante

Materiale: alluminio pressofuso a basso tenore di rame

Viti in acciaio inox

Finitura con doppia verniciatura (fondo epossidico e rivestimento di polvere poliestere) dopo trattamenti anticorrosivi

Dimensioni	Ø 180 x 3 mm
Peso	0.24 kg
Conformità	CE UK CA

PASSUM UP Ø 180 flangia tonda alluminio

1531

PRODOTTI CORRELATE

PASSUM UP
Ø 180 ALLUMINIO



1432

PASSUM UP
Ø 180 ALLUMINIO



1433

PASSUM UP
Ø 180 ALLUMINIO



1434

PASSUM UP
Ø 180 INOX



1497

RGBW PASSUM
180



1464

PASSUM UP
Ø 180 INOX



1498

PASSUM ASYMMETRIC
Ø 180 ALLUMINIO



1439

OPZIONI CODICE

FINITURA

AG	GRIGIO ALLUMINIO
AN	ANTRACITE