PASSUM UP Ø 180 runder Edelstahl-Verschlussflansch

1532

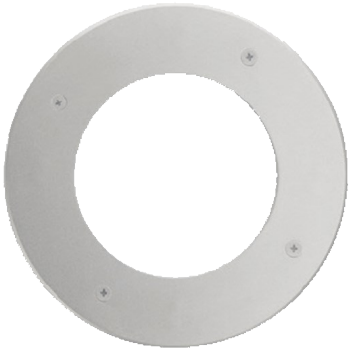

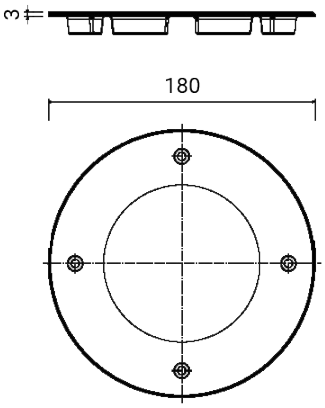

Verschlussflansch

Normalerweise von der Leuchte separat geliefert

Material: Edelstahl AISI 316L

Abmessungen	Ø 180 x 3 mm
Gewicht	0.37 kg
Konformität	CE UK CA

PASSUM UP Ø 180 runder Edelstahl-Verschlussflansch

1532

FIXTURES RELATED

PASSUM UP
Ø 180 ALUMINIUM



1432

PASSUM UP
Ø 180 ALUMINIUM



1433

PASSUM UP
Ø 180 ALUMINIUM



1434

PASSUM UP
Ø 180 EDELSTAHL



1497

RGBW PASSUM
180



1464

PASSUM UP
Ø 180 EDELSTAHL



1498

PASSUM ASYMMETRIC
Ø 180 ALUMINIUM



1439

CODE OPTIONS

FINISHING

IN EDELSTAHL