PASSUM UP Ø 180 bride de fermeture ronde inox

1532

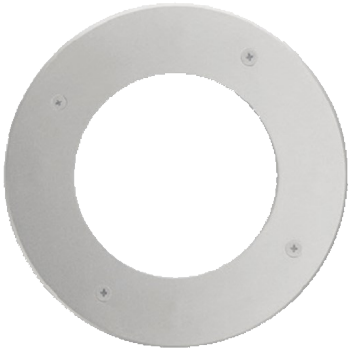

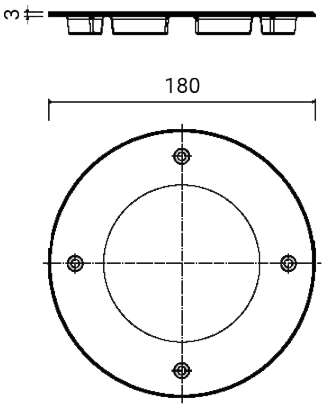

Bride de fermeture

Normalement fournie séparément du luminaire

Matériel : acier inoxydable AISI 316L

Dimensions	Ø 180 x 3 mm
Poids	0.37 kg
Conformité	CE UK CA

PASSUM UP Ø 180 bride de fermeture ronde inox

1532

PRODUITS ASSOCIÉS

PASSUM UP
Ø 180 ALUMINIUM



1432

PASSUM UP
Ø 180 ALUMINIUM



1433

PASSUM UP
Ø 180 ALUMINIUM



1434

PASSUM UP
Ø 180 INOX



1497

RGBW PASSUM
180



1464

PASSUM UP
Ø 180 INOX



1498

PASSUM ASYMMETRIC
Ø 180 ALUMINIUM



1439

CODE OPTIONS

FINITION

IN ACIER INOXYDABLE