PASSUM UP Ø 180 flangia tonda inox

1532

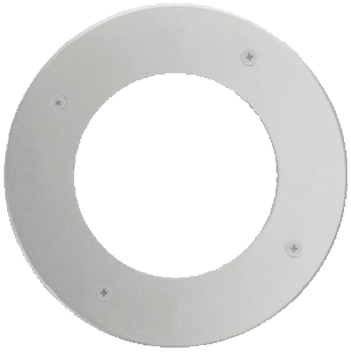

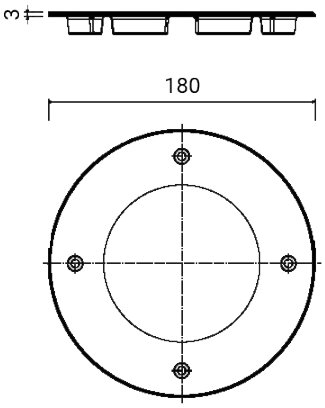

Flangia di rivestimento

Normalmente fornita separata dall'apparecchio illuminante

Materiale: acciaio inox AISI 316L

Dimensioni	Ø 180 x 3 mm
Peso	0.37 kg
Conformità	CE UKCA

PASSUM UP Ø 180 flangia tonda inox

1532

PRODOTTI CORRELATE

PASSUM UP
Ø 180 ALLUMINIO



1432

PASSUM UP
Ø 180 ALLUMINIO



1433

PASSUM UP
Ø 180 ALLUMINIO



1434

PASSUM UP
Ø 180 INOX



1497

RGBW PASSUM
180



1464

PASSUM UP
Ø 180 INOX



1498

PASSUM ASYMMETRIC
Ø 180 ALLUMINIO



1439

OPZIONI CODICE

FINITURA

IN ACCIAO INOX