PASSUM UP Ø 180 brida cuadrada inox

1533

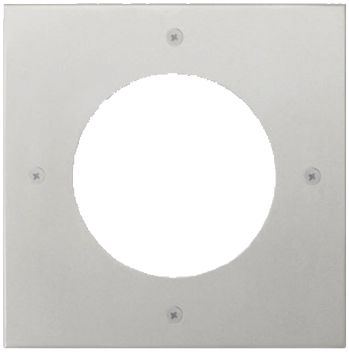

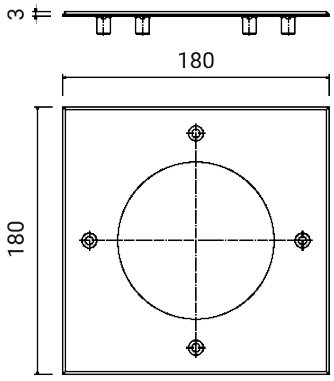

Dimensiones	180 x 180 x 3 mm
Peso	0.52 kg
Conformidad	CE UKCA

PASSUM UP Ø 180 brida cuadrada inox

1533

FIXTURES RELATED

PASSUM UP
Ø 180 ALUMINIO



1432

PASSUM UP
Ø 180 ALUMINIO



1433

PASSUM UP
Ø 180 ALUMINIO



1434

PASSUM UP
Ø 180 INOX



1497

RGBW PASSUM
180



1464

PASSUM UP
Ø 180 INOX



1498

PASSUM ASYMMETRIC
Ø 180 ALUMINIO



1439

CODE OPTIONS

ACABADO

IN ACERO INOXIDABLE