PASSUM UP Ø 180 bride de fermeture carrée inox

1533

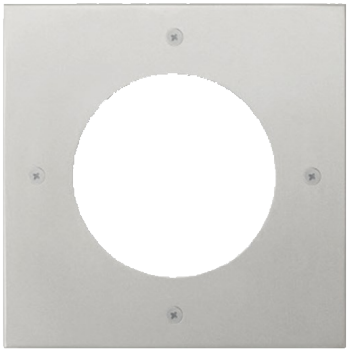

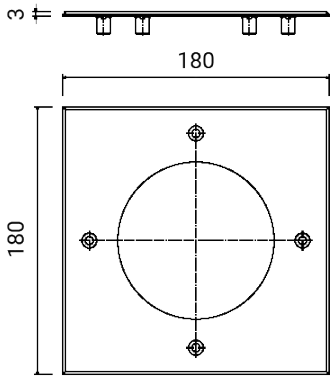

Dimensions	180 x 180 x 3 mm
Poids	0.52 kg
Conformité	CE UK CA

Goccia Illuminazione srl
via E.Fermi 59/65 - 25020 Poncarale (BS) Italy
+39 030 2640761 - info@www.goccia.it

IMQ CERTIFIED
IQNET RECOGNIZED CERTIFICATION

PASSUM UP Ø 180 bride de fermeture carrée inox

1533

PRODUITS ASSOCIÉS

PASSUM UP
Ø 180 ALUMINIUM



1432

PASSUM UP
Ø 180 ALUMINIUM



1433

PASSUM UP
Ø 180 ALUMINIUM



1434

PASSUM UP
Ø 180 INOX



1497

RGBW PASSUM
180



1464

PASSUM UP
Ø 180 INOX



1498

PASSUM ASYMMETRIC
Ø 180 ALUMINIUM



1439

CODE OPTIONS

FINITION

IN ACIER INOXYDABLE