PASSUM UP Ø 180 flangia quadrata inox

1533

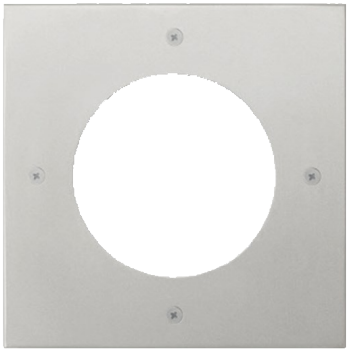

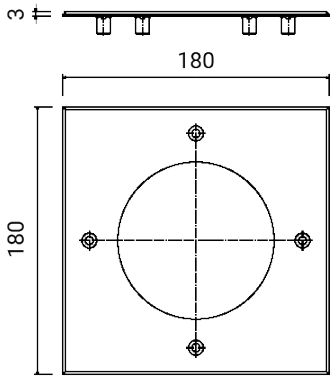

Dimensioni	180 x 180 x 3 mm
Peso	0.52 kg
Conformità	CE UK CA

PASSUM UP Ø 180 flangia quadrata inox

1533

PRODOTTI CORRELATE

PASSUM UP
Ø 180 ALLUMINIO



1432

PASSUM UP
Ø 180 ALLUMINIO



1433

PASSUM UP
Ø 180 ALLUMINIO



1434

PASSUM UP
Ø 180 INOX



1497

RGBW PASSUM
180



1464

PASSUM UP
Ø 180 INOX



1498

PASSUM ASYMMETRIC
Ø 180 ALLUMINIO



1439

OPZIONI CODICE

FINITURA

IN ACCIAO INOX