goccia ILLUMINAZIONE

DART SIDE Ø 60 1x LED 5W

1661

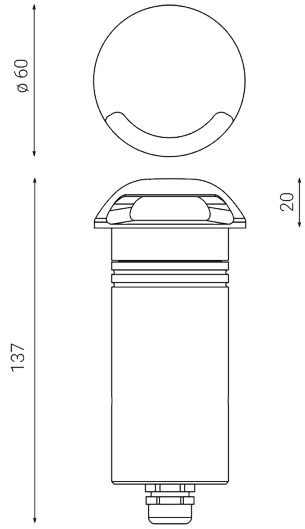

Luminaria de exterior empotrable para instalación en suelo/pared

Material: cuerpo y carcasa de cubierta en aluminio torneado anodizado anticorodal para acabados OS y ON; cuerpo en aluminio torneado anticorodal anodizado y carcasa de cubierta en acero inoxidable AISI 316L para acabado IN

Difusor: policarbonato resistente a los rayos UV

Driver incluido

Fuente luminosa: módulo LED / Óptica side emitter para dirigir la luz lateralmente

Se suministra con 1,5 metro de cable

Acabado: oxidación anódica para versiones OS y ON; acabado satinado para version IN

Versiones bajo pedido (código adicional):

MT7 Longitud de cable de 7 m

Dimensions	Ø 60 x H 137 x H1 20 mm
Fuente de luz	LED
Wattage	5 W
Voltage/Frequency	220-240 V | 50/60 Hz
LUMEN OUTPUT	135 lm
Eficiencia luminosa de la luminaria	27 lm/W
Color Rendering Index – CRI	80
Clase energética LED	E (3000K), E (4000K), F (2700K)
Clase de aislamiento eléctrico	Clase I
Clase de protección IP	IP 65/67
Resistencia al impacto mecánico	IK 10 (20 joules)
Norms	EN 60598-1 +2-13
Peso	0.53 kg
Certifications	CE UKCA

CODE OPTIONS

ACABADO		TEMP. DE COLOR	
OS	ANODIZACIÓN NATURAL	**27K**	2700K
ON	ANODIZACIÓN NEGRA	**3K**	3000K
IN	ACERO INOXIDABLE	**4K**	4000K

DART SIDE Ø 60 1x LED 5W

1661

ACCESORIOS

DART
Ø 55-60 230V CAJA DE EMPOTRAR CILÍNDRICA

1651

DART
Ø 55-60 230V CAJA DE EMPOTRAR

1652