goccia ILLUMINAZIONE

VOID LED 9W

1350



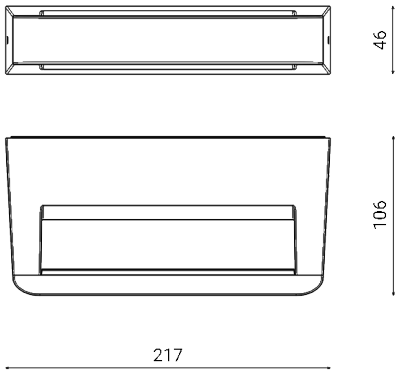

Apparecchio illuminante da esterno per installazione a parete

Materiale: alluminio pressofuso a basso tenore di rame

Diffusore in policarbonato fotoinciso per garantire un effetto omogeneo con luce diffusa

Driver incorporato

Sorgente luminosa: unità LED

Ingresso cavi dal retro

Viti in acciaio inox

Finitura con doppia verniciatura (fondo epossidico e rivestimento di polvere poliestere) dopo trattamenti anticorrosivi

Versioni su richiesta (codice aggiuntivo):

D Versione dimmerabile

LV Bassa tensione 24÷48V

Dimensioni	217 x 106 x 46 mm
Sorgente luminosa	LED
Potenza	9 W
Alimentazione	100-240 V | 50/60 Hz
Flusso luminoso sorgente	1077 lm
Flusso luminoso apparecchio	745 lm
Efficienza luminosa apparecchio	83 lm/W
Color Rendering Index – CRI	80
Classe energetica LED	F
Durata vita LED	L70 B50 > 50.000 h
Deviazione standard della corrispondenza colore	MacAdam step 3
Classe di isolamento elettrico	Classe I
Grado di protezione IP	IP 66
Grado di resistenza agli impatti	IK 07 (2 Joules)
Norme	EN 60598-1 +2-1
Peso	0.98 kg
Conformità	CE UK CA

OPZIONI CODICE

FINITURA

AG	GRIGIO ALLUMINIO
AN	ANTRACITE
CO	CORTEN
BR	BRONZO
BI	BIANCO

TEMP. COLORE

27K	2700K
3K	3000K
4K	4000K

OTTICA

goccia ILLUMINAZIONE

Goccia Illuminazione srl
via E.Fermi 59/65 - 25020 Poncarale (BS) Italy
+39 030 2640761 - info@www.goccia.it

IMQ CERTIFIED QUALITY MANAGEMENT SYSTEM ISO 9001:2015

IQNET RECOGNIZED CERTIFICATION